ԿՏՐՎԱԾՔ Մ 1:25

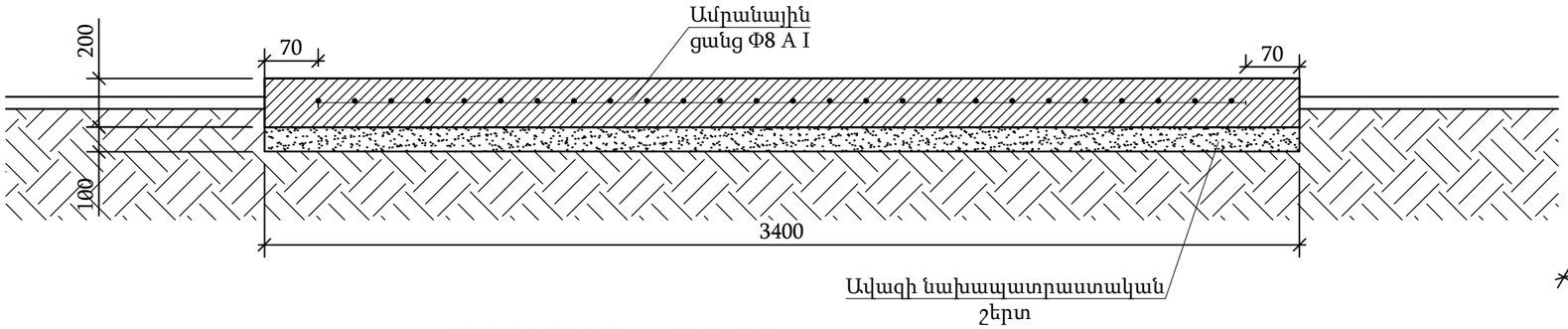

ՀԱՆԳՈՒՅՑ "Ա"

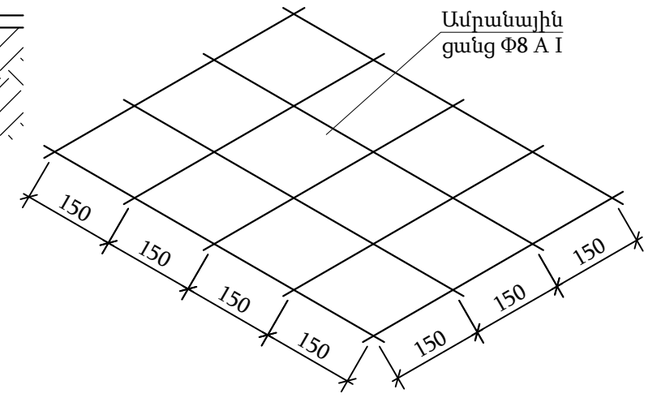

ՀԱՏԱԿԱԳԻԾ Մ 1:25

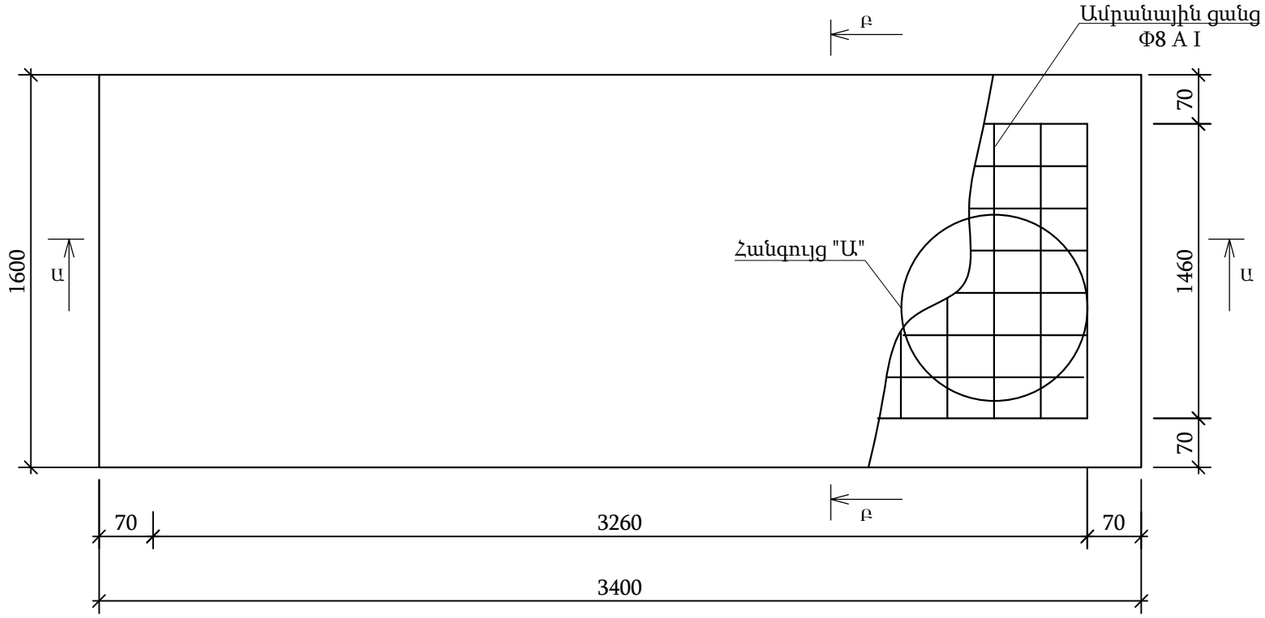

ԿՏՐՎԱԾՔ Բ-Բ Մ 1:25

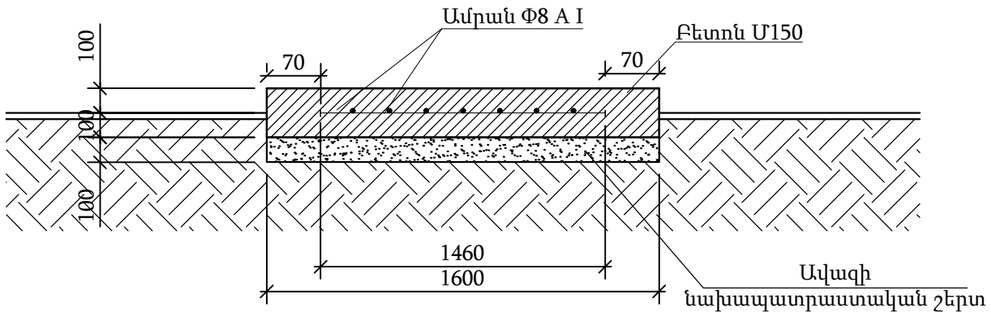

ՇԻՆԱՐԱՐԱԿԱՆ ԱՇԽԱՏԱՆՔՆԵՐԻ ՄԱՍՆԱԳԻՐ

ԱՇԽԱՏԱՆՔՆԵՐԻ ԾԱՎԱԼԸ

Հ/Հ	Աշխատանքի անվանումը	Չափման միավ.	Քանակը	Ծանոթություն
1	Փոսերի փորում IV կարգի գրունտում ձեռքով	մ ^{3}	1.1	
2	Ավազի նախապատրաստական շերտ	մ ^{3}	0.55	
3	Բետոն Մ 150	մ ^{3}	1.1	
4	Ամրան Φ8 A I	մ/կգ	66 / 26.1	

Տնօրեն	Ա. Դավթյան			ՕԲՅԵԿՏ №08-24			
Նախագծող	Վ. Դալոցլանյան			ՀՀ Գեղարքունիքի մարզի Սևան համայնքի Դդմաշեն բնակավայրի նոր բնակեցված թաղամասի գազաֆիկացում			
				ցածր ճնշման գազատար	Փուլ	Թերթ	Թերթեր
Պաշտոն	Ա.Ա.Հ.	ստոր.			ԱՆ	5	5
				Բետոնե հարթակ	«ԻԳԴԻՐ ՄԱՎ» ՍՊԸ		